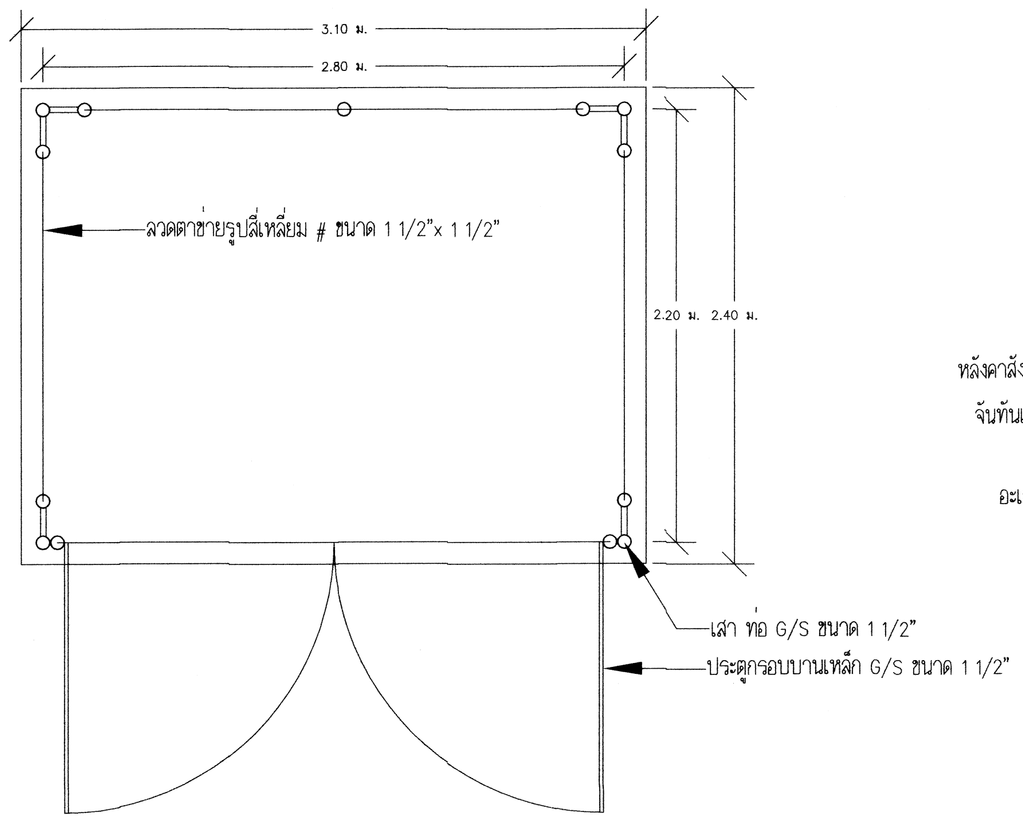

แปลนพื้น	1 : 200

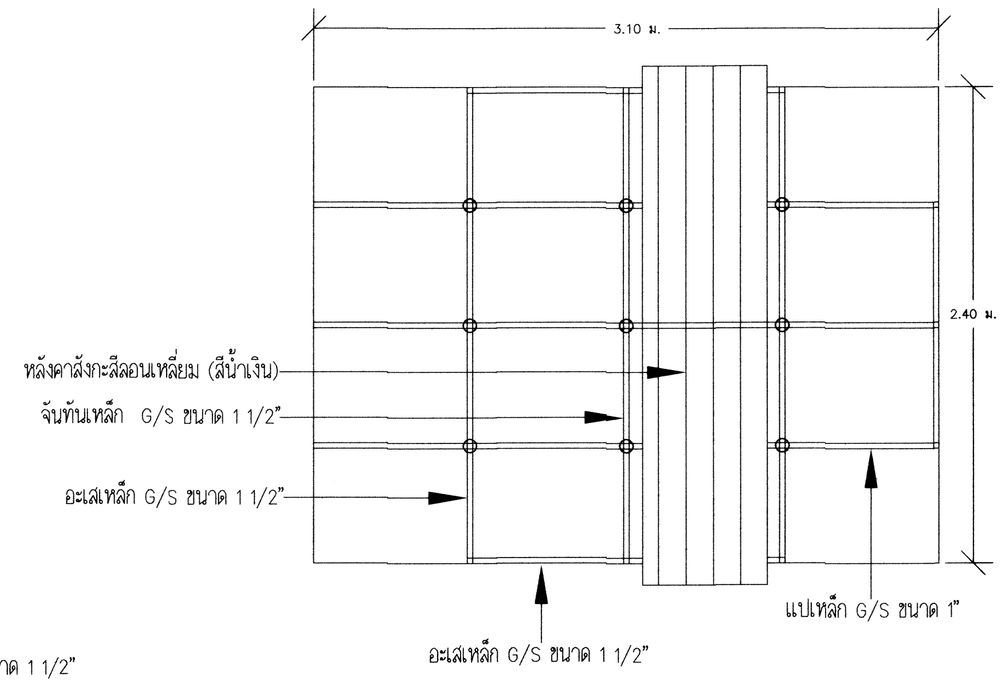

แปลนโครงหลังคา	1 : 200

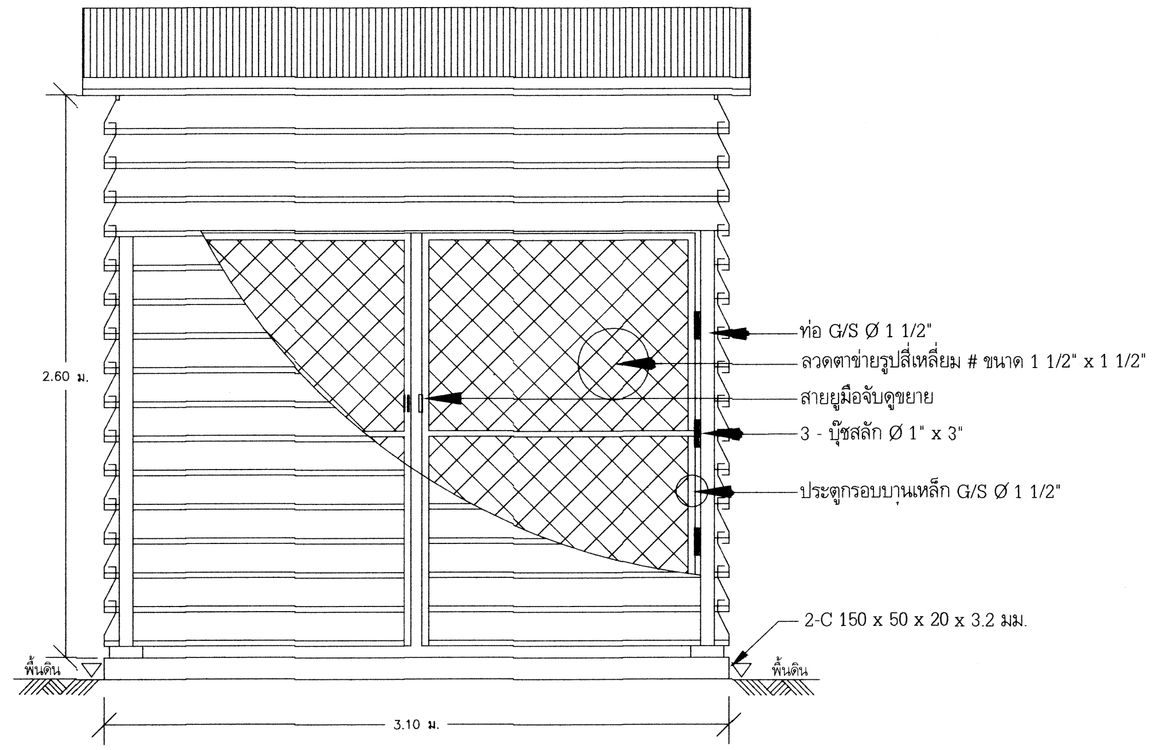

รูปด้าน A	1 : 200

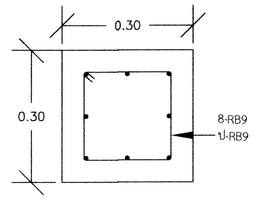

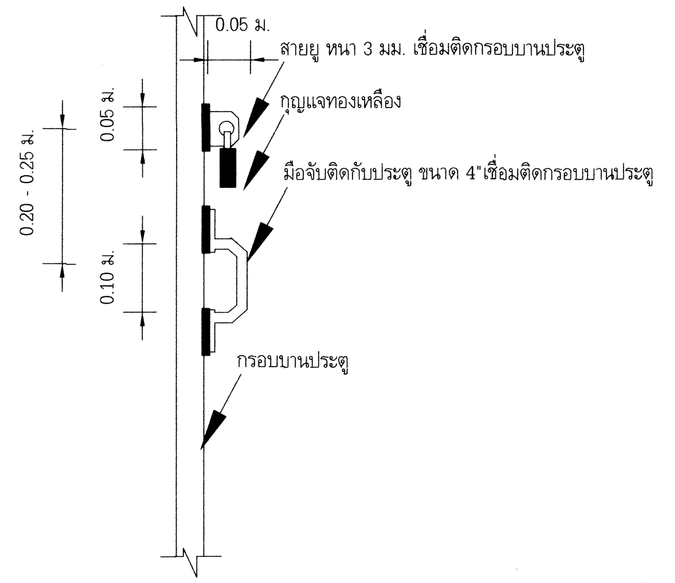

แบบขยายการติดตั้งสายยูและมือจับ	NTS

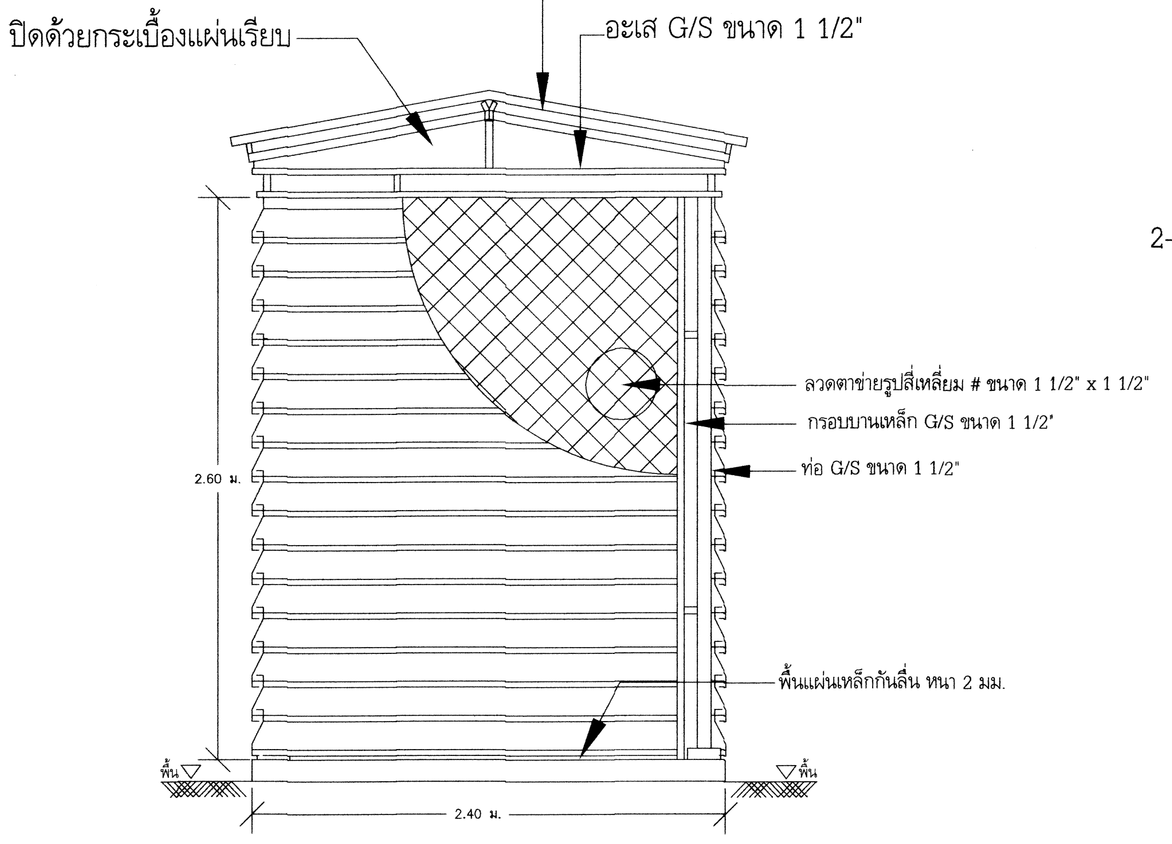

รูปด้าน B	1 : 200

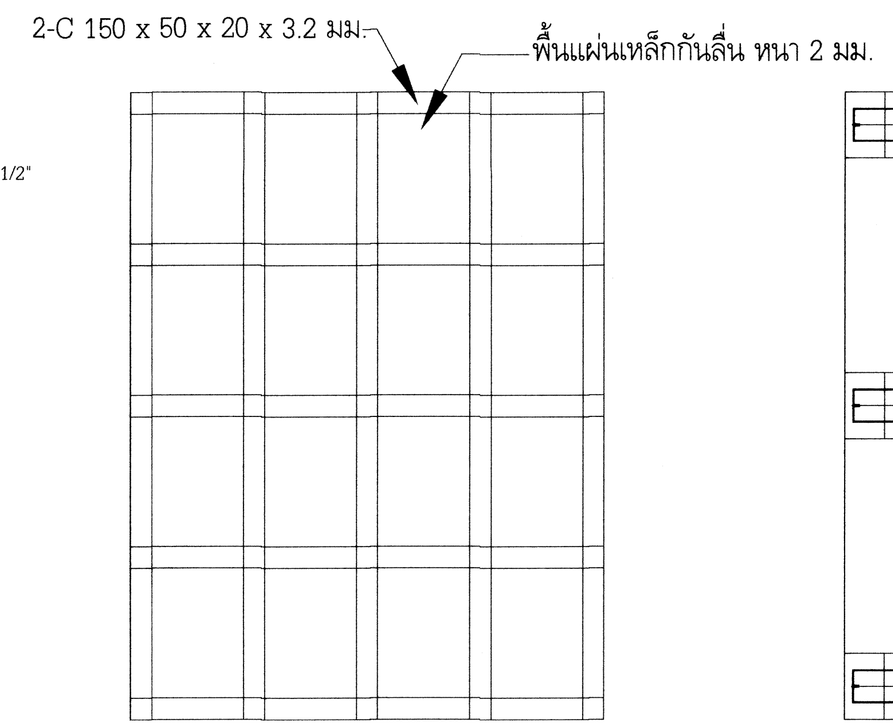

แบบแปลนพื้น

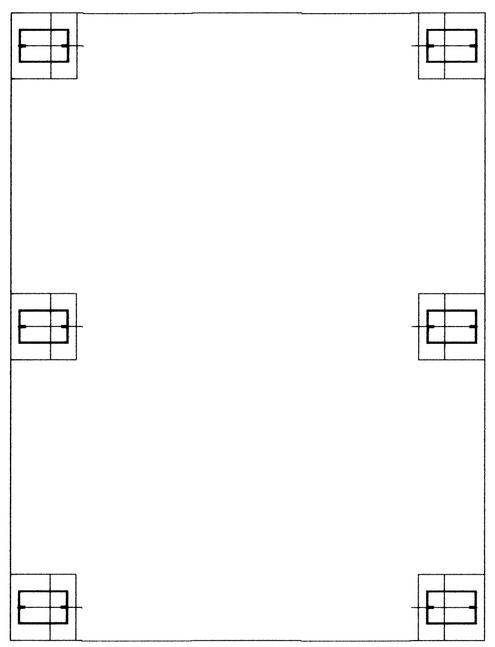

แบบแปลนเสาตอม่อโรงคลุม

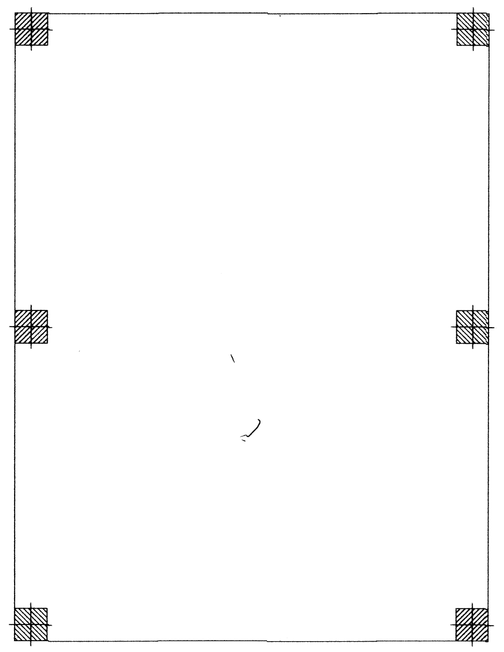

แบบแปลนเสาเข็มโรงคลุม

หมายเหตุ : ผู้รับจ้างต้องติดตั้งเกล็ดระบายอากาศเมทัลชีทรอบอาคาร
ผู้รับจ้างต้องทำการปรับพื้นบริเวณโรงสูบ

งานวางท่อขยายเขตจำหน่ายน้ำบริเวณหมู่ที่ 5 และหมู่ที่ 10
ตำบลอู่ทอง อำเภออู่ทอง จังหวัดสุพรรณบุรี
การประปาส่วนภูมิภาคสาขาอู่ทอง

แบบแสดง : โรงคลุมเครื่องสูบน้ำเพิ่มแรงดัน

การประปาส่วนภูมิภาคเขต 3

วันที่ :	แผ่นที่ : 10	เห็นชอบ (จตุพล) ผอ.กรค. 16/6/63	ออกแบบ (ปรียาภรณ์)	28 พ.ค.63
แบบเลขที่ : ทพ.64-029	จำนวน : 13		วิศวกร: (ปรียาภรณ์)	28 พ.ค.63
ประกอบแบบเลขที่		เห็นชอบ (ประสิทธิ์) 11 ส.ค.63 ผู้ช่วยผู้อำนวยการ กปภ.ข.3	ตรวจ (ณรงค์ศักดิ์) หัวหน้างาน 8 งานเทคโนโลยีควบคุมผลิต	16 มิ.ย.63
สำรวจ : (ปรียาภรณ์)	28 พ.ค.63	อนุมัติ 11 ส.ค.63 (นายธนิต ธนเสนีวัฒน์) ผู้อำนวยการ กปภ.ข.3	ตรวจ (ณชรัฐ) หัวหน้างาน 8 งานบำรุงรักษา	16 มิ.ย.63
เขียน : (ปรียาภรณ์)	28 พ.ค.63			